Relevé de renseignement pour portes de garages

Société: .....

Mr : .....

Adresse : .....

Tél. : .....

Fax : .....

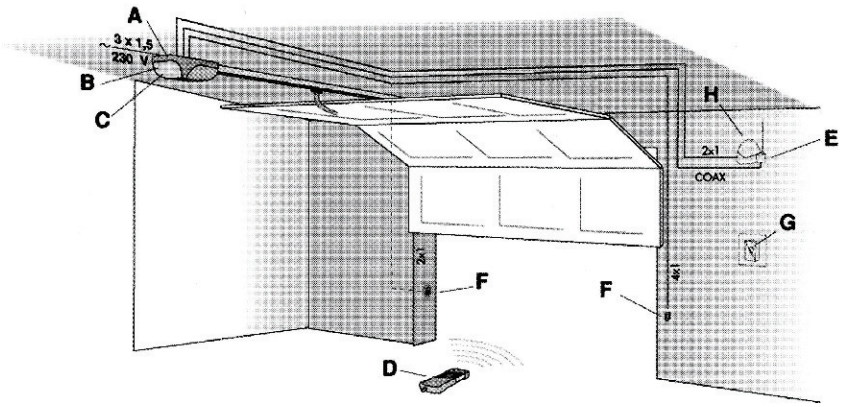

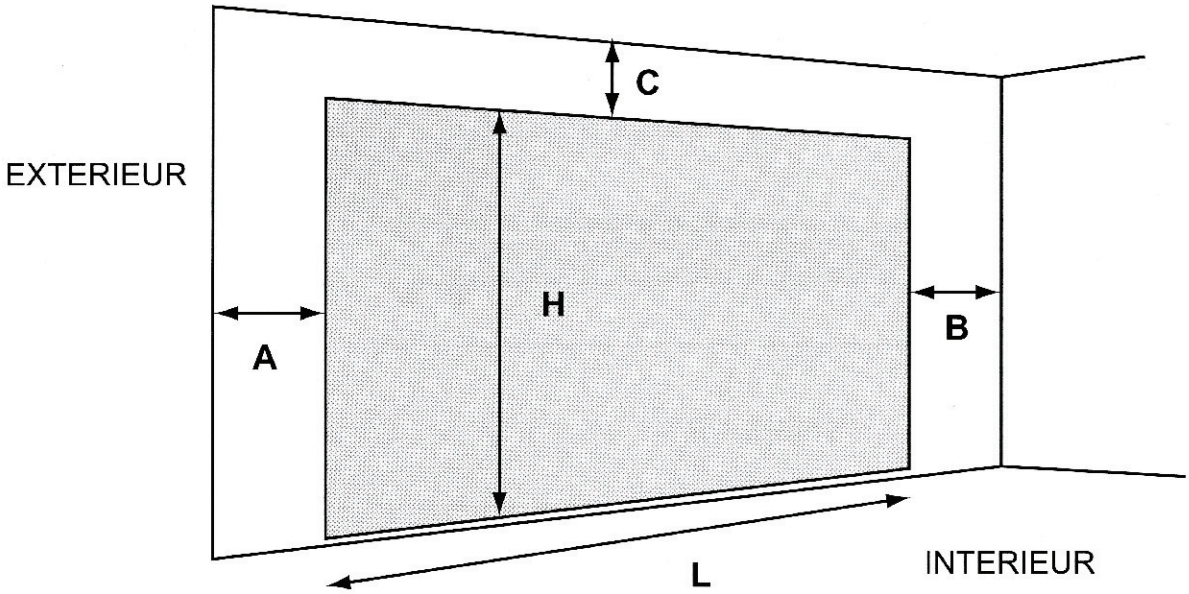

Type de porte : .....
L (mm) : .....
H (mm) : .....
...
A (mm) : .....
...
B (mm) : .....
...
C (mm) : .....
...
Poids du portail (kg) : .....

Fonctionnement du portail ?	☐ homme présent	☐ automatique	☐ semi-automatique			
Utilisation ?	☐ domestique	☐ collective	☐ industriel			
Nombre de cycles / jour ?	☐ 6	☐ 16	☐ 100	☐ 250	☐ 600	☐ plus
Accessoires de commande ?	☐ radio	☐ contacteur à clé	☐ boucle	☐ clavier	☐ lecteur magnétique	
Nombre de télécommandes ?	☐ 1	☐ 2	☐ 3	☐ 4	☐ plus	